PROFILO MURO OGGETTO DI INTERVENTO - scala 1:100

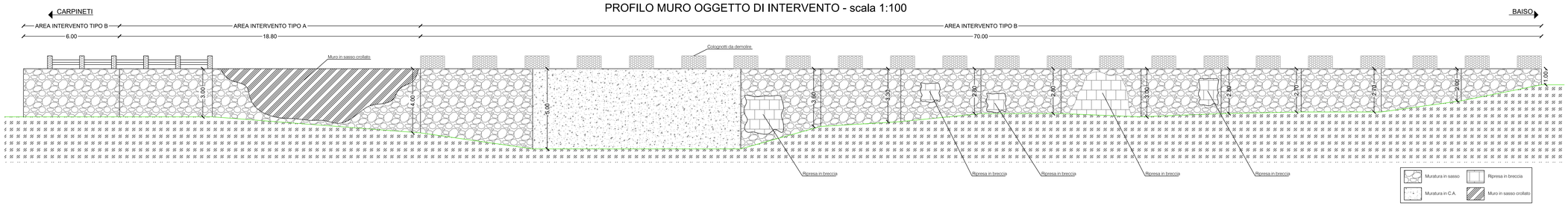

INTERVENTO TIPO "A"

PIANTA E PLANIMETRIA - scala 1:50

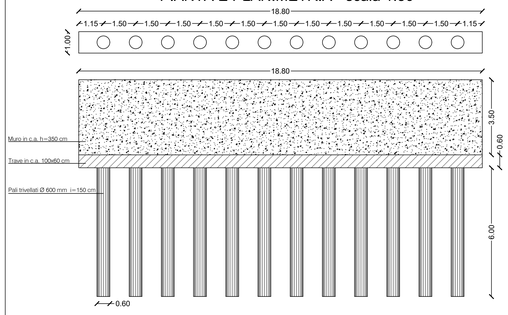

PARTICOLARE ARMATURA TRAVE E MURO IN C.A. SEZIONE - scala 1:20

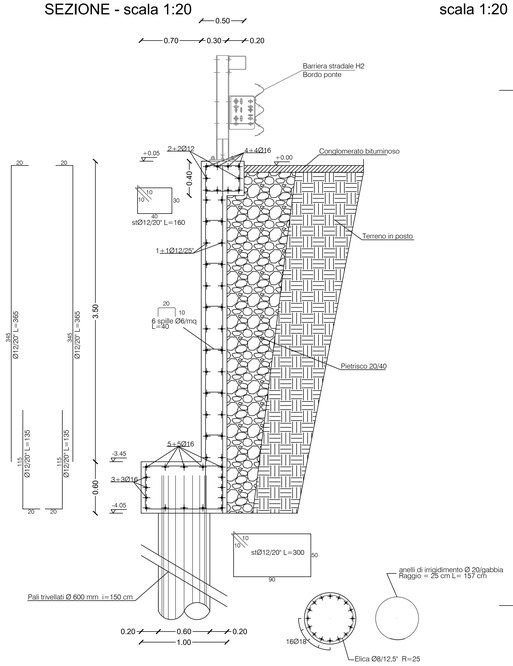

SEZIONE VERTICALE PALI H= 6,00M scala 1:20

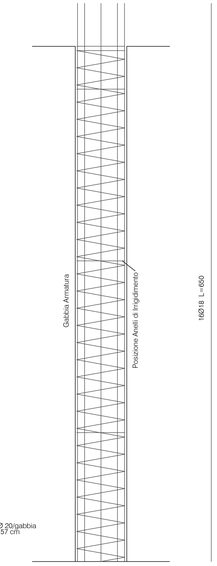

INTERVENTO TIPO "B"

SEZIONE TIPO - scala 1:20

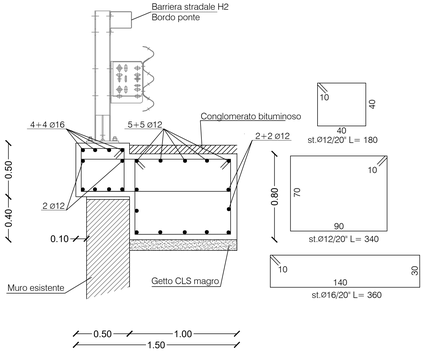

MATERIALI

CALCESTRUZZO

campi di impiego	CLASSI DI ESPOSIZIONE AMBIENTALE	CLASSI DI RESISTENZA	classe di consistenza al getto	copriferro nominale [mm]
pali	XC2	C 25/30 (Rck 300 daN/cm²)	S4	50
cordolo/ elevazione	XF4	C 32/40 (Rck 400 daN/cm²)	S4	50

N.B.: la stagionatura deve avvenire in condizioni di adeguata umidità per min. 7 gg. e scasseratura a 15 gg.

PRESCRIZIONI:

Acciaio: B450 C controllato

La lunghezza delle sovrapposizioni delle armature longitudinali della trave devono essere non inferiori a 50 volte il diametro nominale delle barre.

In ogni caso la D.L. potrà variare, in corso d'opera, tali lunghezze qualora le preliminari operazioni di indagine indicassero valori diversi da quelli indicati.

PROVE SUI MATERIALI

In ottemperanza al D.M. 17/01/2018 vanno eseguiti i seguenti controlli:

- effettuare prelievi su un quantitativo di miscela omogenea non maggiore di 300 mc
- effettuare 3 prelievi, ciascuno su un massimo di 100 mc di miscela omogenea
- effettuare comunque un prelievo per ogni giorno di getto

(ad eccezione delle costruzioni con meno di 100 mc di miscela omogenea)

- 3 spezzoni di acciaio (3Ø12, 3Ø16, 3Ø18) per ogni partita di provenienza

PROVINCIA DI REGGIO EMILIA

Corso Garibaldi, 59 - 42100 Reggio Emilia Tel 0522 444111 - Fax 0522 451676
E-mail: info@rmbox.provincia.re .it - Web: http://www.provincia.re.it

SERVIZIO INFRASTRUTTURE, MOBILITA' SOSTENIBILE E PATRIMONIO
U.O. MANUTENZIONE STRADE SUD

INTERVENTI DI MESSA IN SICUREZZA DELLE STRADE PROVINCIALI CON SERVIZIO DI PRONTO INTERVENTO - REPARTO SUD ACCORDO QUADRO 2021-2022

AFFIDAMENTO 14

RIPRISTINO DEL MURO DI SOSTEGNO DI VALLE E INSERIMENTO DI BARRIERA STRADALE SU CORDOLO E TRAVE SULLA S.P. 7 DAL KM 22+260 AL KM 22+740 IN COMUNE DI BAISO

PROGETTO ESECUTIVO
PARTICOLARI COSTRUTTIVI

Il Dirigente del Servizio
Infrastrutture Mobilità Sostenibile
Patrimonio ed Edilizia
Responsabile Unico
del Procedimento:

Dott. Ing. Valerio Bussei

Progettisti:
Geom. Roberta Guglielmi
Dott. Ing. Francesco Vasirani

Collaboratori:
Geom. Cristian Gambetti
Dott.ssa Arch. Gemma Maria Moretti

REVISIONE			Redatto		Verificato o Validato	
Revis.	Data Revis.	Descrizione Modifiche	Data	Nome	Data	Nome

All. n°	Data Progetto	N° P.E.G.	Nome File
3	Settembre 2022		